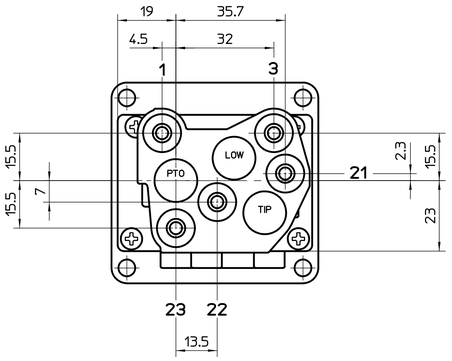

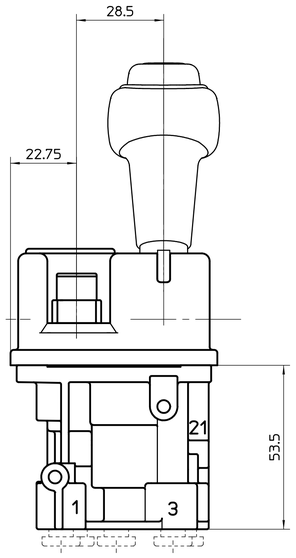

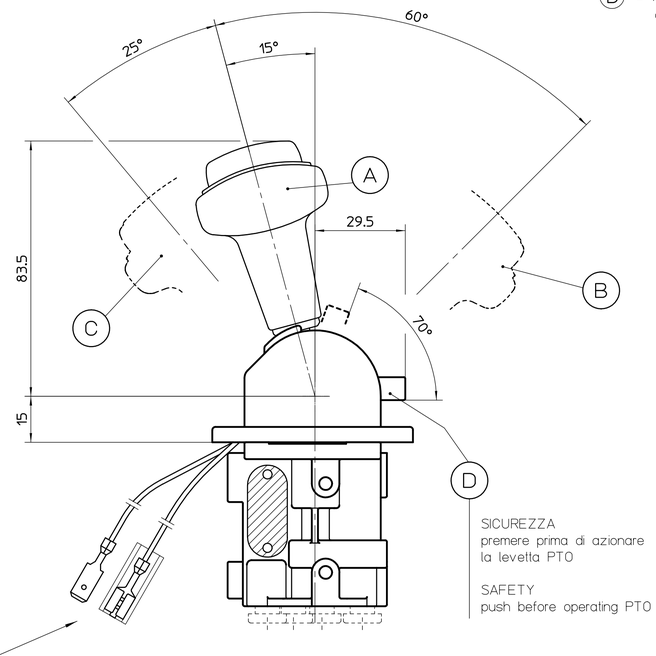

SICUREZZA
premere prima di azionare
la levetta PTO

SAFETY
push before operating PTO

POSIZIONE LEVA
Lever position

(A) = RIPOSO (con arresto)
reset position (with lock)

(B) = AZIONAMENTO SEZ. 21
operation PORT 21

(C) = AZIONAMENTO SEZ. 22
operation PORT 22

(D) = AZIONAMENTO SEZ. 23
operation PORT 23

FLUIDO UTILIZZATO = aria
working medium

PRESSIONE DI ESERCIZIO = max 12 bar
operating pressure

TEMPERATURA DI IMPIEGO =
working temperature

DISTRIBUTORE = -40°C ÷ +80°C
distributor valve

RACCORDI AUTOMATICI = -20°C ÷ +80°C
automatic fittings

PASSAGGIO NOMINALE = ø 4
nominal diameter

(E) INDICATORE LUMINOSO DELL'INSERIMENTO PTO
Lamp for PTO insert indication

CARATTERISTICA CON PRESSIONE DI ALIMENTAZIONE = 10 bar
DIAGRAMM REFERRED TO SUPPLY PRESSURE = 10 bar

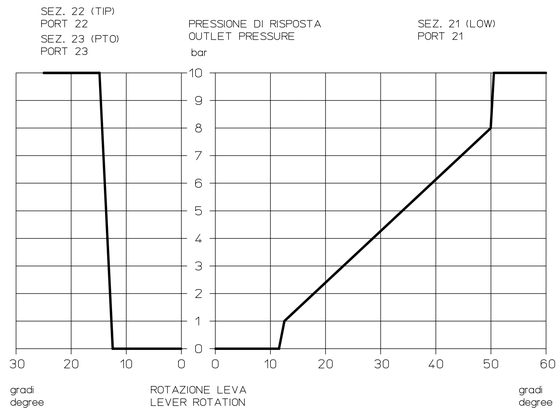

filettature per fissaggio
M6x1 profondita' 8

fixing thread
M6x1 depth 8

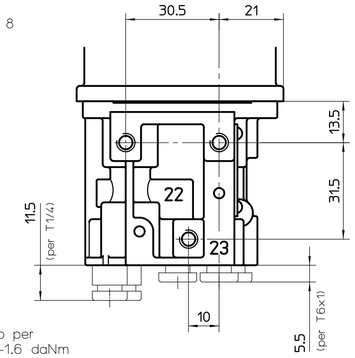

1 = ALIMENTAZIONE (IN)
energy supply

21 = ABBASSAMENTO CASSONE (LOW)
control lowering

22 = SOLLEVAMENTO CASSONE (TIP)
control tipping

23 = INSERIMENTO PRESA DI FORZA (PTO)
engagement power take off

3 = SCARICO (EX)
exaust to atmosphere

IN ALTERNATIVA / in alternative

raccordi automatici T6x1
automatic fittings

raccordi automatici T1/4
automatic fittings

* Porta filettata G1/8" profondita' 12
thread ports G1/8" depth 12

Coppia di serraggio per raccordi G1/8" 1.4-1.6 daNm
tightening torque for connecting thread G1/8" 1.4-1.6 daNm

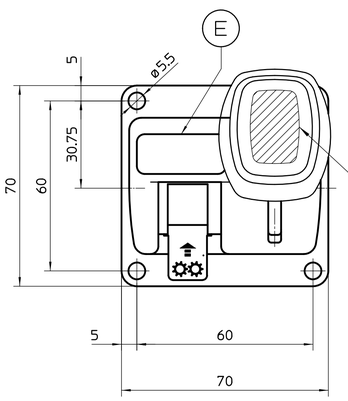

Connessioni indicatore luminoso dell'inserimento PTO.
Spina lamellare e sede per spina lamellare 6.35x0.8

Connections of the lamp for PTO insert indication.
Blade plug and seat for blade plug 6.35x0.8

ETICHETTA ADESIVA
(da applicare per completare il codice)

adhesive label

CARATTERISTICHE MICROINTERRUTTORE
Microswitch technical data

TENSIONE DI ESERCIZIO = 24V cc
operating voltage

CONTATTNA (normalmente aperti)
contacts NO (normally open)

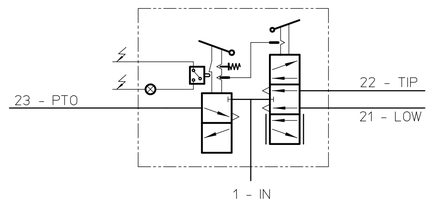

Durante l'abbassamento del cassone (azionamento della sezione LOW) viene automaticamente disinserita la presa di forza (sezione PTO) When the vehicle's body is lowering (by LOW control section) automatically the power take off (PTO) is switched off		Durante l'abbassamento del cassone (azionamento della sezione LOW) non viene automaticamente disinserita la presa di forza (sezione PTO) When the vehicle's body is lowering (by LOW control section) the power take off (PTO) isn't automatically switched off	
ETICHETTA ADESIVA (da applicare all'apparecchio base per completare il codice) TIP LOW 137 9193		ETICHETTA ADESIVA (da applicare all'apparecchio base per completare il codice) TIP LOW 137 9193	
SENZA RITORNO AUTOMATICO DELLA LEVA SEZ 21-LOW 22-TIP IN POSIZIONE DI RIPOSO without automatic return lever in reset position port 21-LOW and 22-TIP A TIRARE PER AZIONARE pull to operate B-C TIRARE PER DISINSERIRE pull to release	D144 6061 D144 6060 * D144 6062 #	D144 6063	D144 6066 D144 6065 * D144 6067 #
CON RITORNO AUTOMATICO DELLA LEVA SEZ 21-LOW E 22-TIP IN POSIZIONE DI RIPOSO with automatic return lever in reset position port 21-LOW and 22-TIP A TIRARE PER AZIONARE pull to operate	D144 7061 D144 7060 * D144 7062 #		D144 7066 D144 7065 * D144 7067 #
CON RITORNO AUTOMATICO DELLA LEVA SOLO SEZ 22-TIP IN POSIZIONE DI RIPOSO with automatic return lever in reset position port 22-TIP A TIRARE PER AZIONARE pull to operate B TIRARE PER DISINSERIRE pull to release	D144 8061 D144 8060 * D144 8062 #		D144 8066 D144 8065 * D144 8067 #

CODICE KIT PARTI RICAMBIO	SB 340 --- kit revisione completa SB 340 --- kit parti in gomma						INGOMBRO
SCALA	DISEGNATO	DATA	VISTO	DATA	CLASSE M.	MASSA Kg	A1
1 : 1		07.06.10		07.06.10	--	--	
DESCRIZIONE	DISTRIBUTORE A 3 SEZIONI						
DESCRIPTION	3-WAY DISTRIBUTOR VALVE						
BERTOCCO	CODICE D144	foglio 1					N° MODIFICA 04

00	CID 0886- Nuovo, emesso. 07.06.10 Prina	
01	CID 0903- Aggiunta indicazione foglio 1. 05.08.10 Prina	
02	CID 1006 - Aggiornato cartiglio il 27.10.16 Zeli.	
03	CID 1027 - Aggiunto cod. D144 6063 il 27.07.17 Zeli.	
04	CID 1073 - Aggiornato fissaggi coperchio 60x60 il 01.10.20 Zeli.	

MODIFICHE

Per quote senza tolleranza e indicazioni di carattere generale vedere tabella NC 7000

La BERTOCCO AIR TRUCK TECHNOLOGY SRL si riserva a termine di legge la proprieta' del presente disegno con divieto di riprodurlo o comunicarlo a terzi senza sua autorizzazione.

disegno eseguito al CAD